VL-201T-M

1-teiliger Kugelhahn aus Edelstahl
Innengewinde

DN8 - DN50

- 1-teiliger Kugelhahn
- Handgeschalten
- Reduzierter Durchgang
- Druckstufe **PN 63**
- Innengewinde nach DIN 2999 / DIN EN 10226-1
- Temperaturbereich -10°C / +200°C
- Anti-Blowout Schaltwelle

Auf Anfrage:

- Mit Verschließvorrichtung
- andere Gewindenormen
- Weitere Optionen bitte anfragen.

Standard	
ISO9001	PED

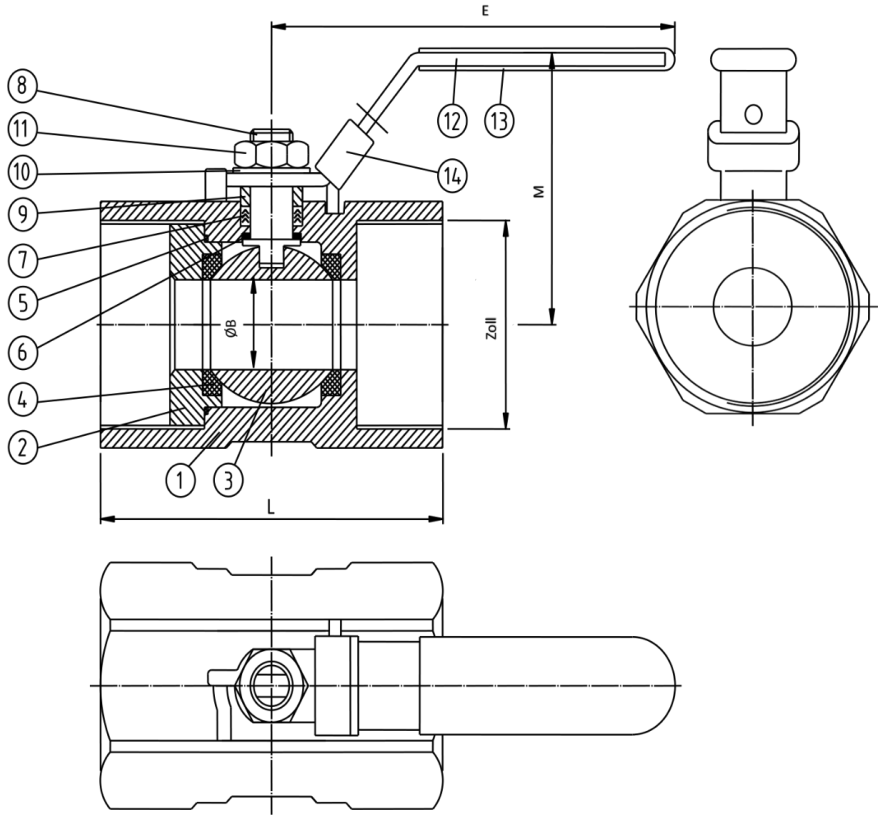

	Stückliste	Menge	Werkstoff
1	Gehäuse	1	CF8M
2	Einschraubstutzen	1	1.4401
3	Kugel	1	1.4401
4	Kugeldichtung	2	PTFE
5	Gehäusedichtung	1	PTFE
6	Anlaufring	1	PTFE
7	Schaltwellendichtung	1 Satz	PTFE
8	Schaltwelle	1	1.4401
9	Druckring	1	1.4301
10	Unterlegscheibe	1	1.4301
11	Mutter	1	1.4301
12	Handhebel	1	1.4301
13	Griffüberzug	1	Kunststoff
14	Verschließvorrichtung	1	1.4301 [1]

[1] optional

Zoll	DN	L	ØB	M	E	[kg]
1/4"	8	39	5	25	75	0,1
3/8"	10	44	7	33	82	0,1
1/2"	15	56	9	42	96	0,2
3/4"	20	57	12,5	45	96	0,3
1"	25	70	15	48	109	0,5
1-1/4"	32	77	20	54	109	0,7
1-1/2"	40	82	25	60	139	0,9
2"	50	99	32	70	139	1,4

Abmessungen in mm

Technische Änderungen vorbehalten